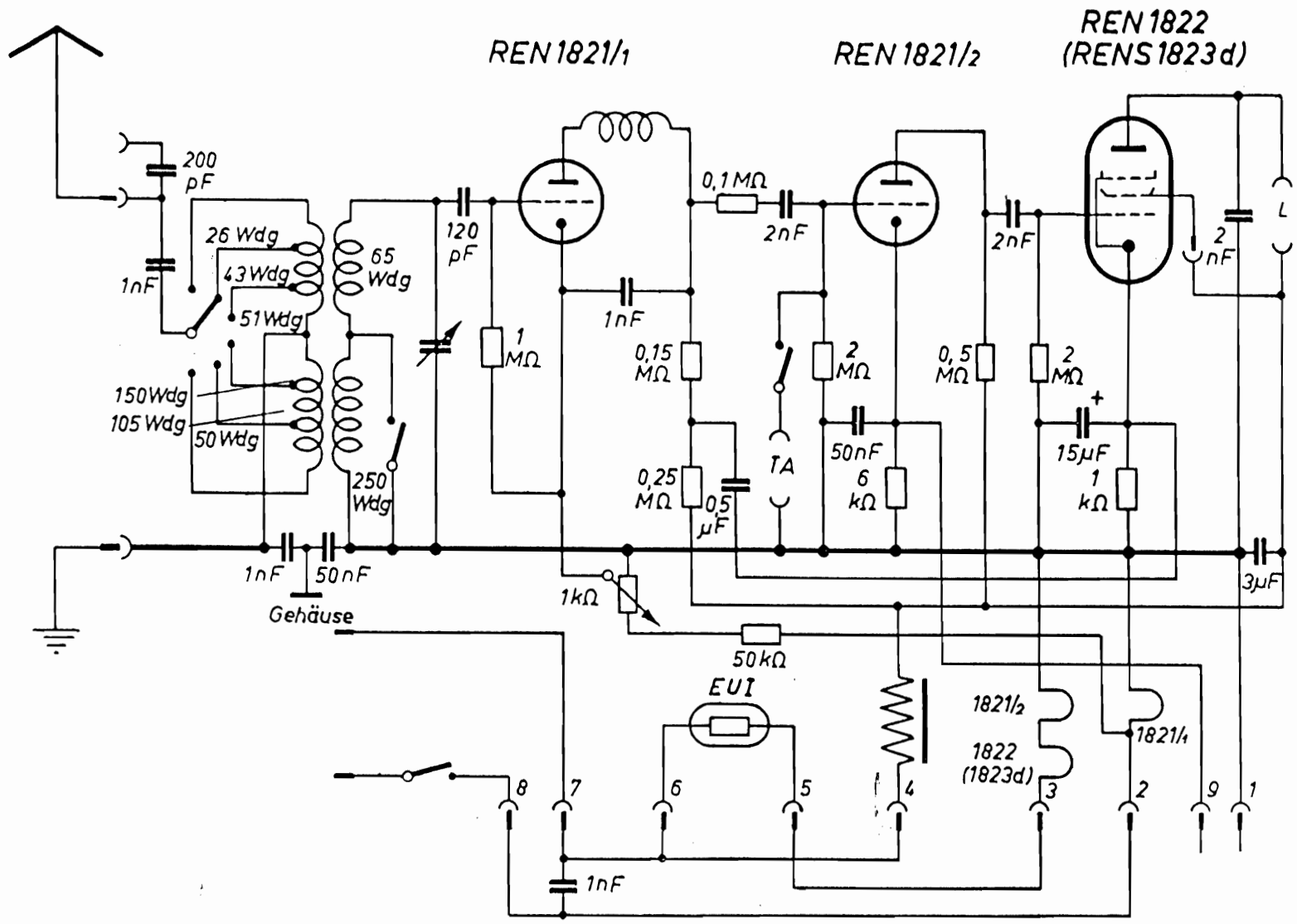AEG Gearet 301 GM/GT